HITACHI

LISTE NR. E823

ELEKTROWERKZEUG-ERSATZTEILLISTE

■ AKKU-SCHRAUBER

1987·7·10

Modell W5DA

W5DA(G1)

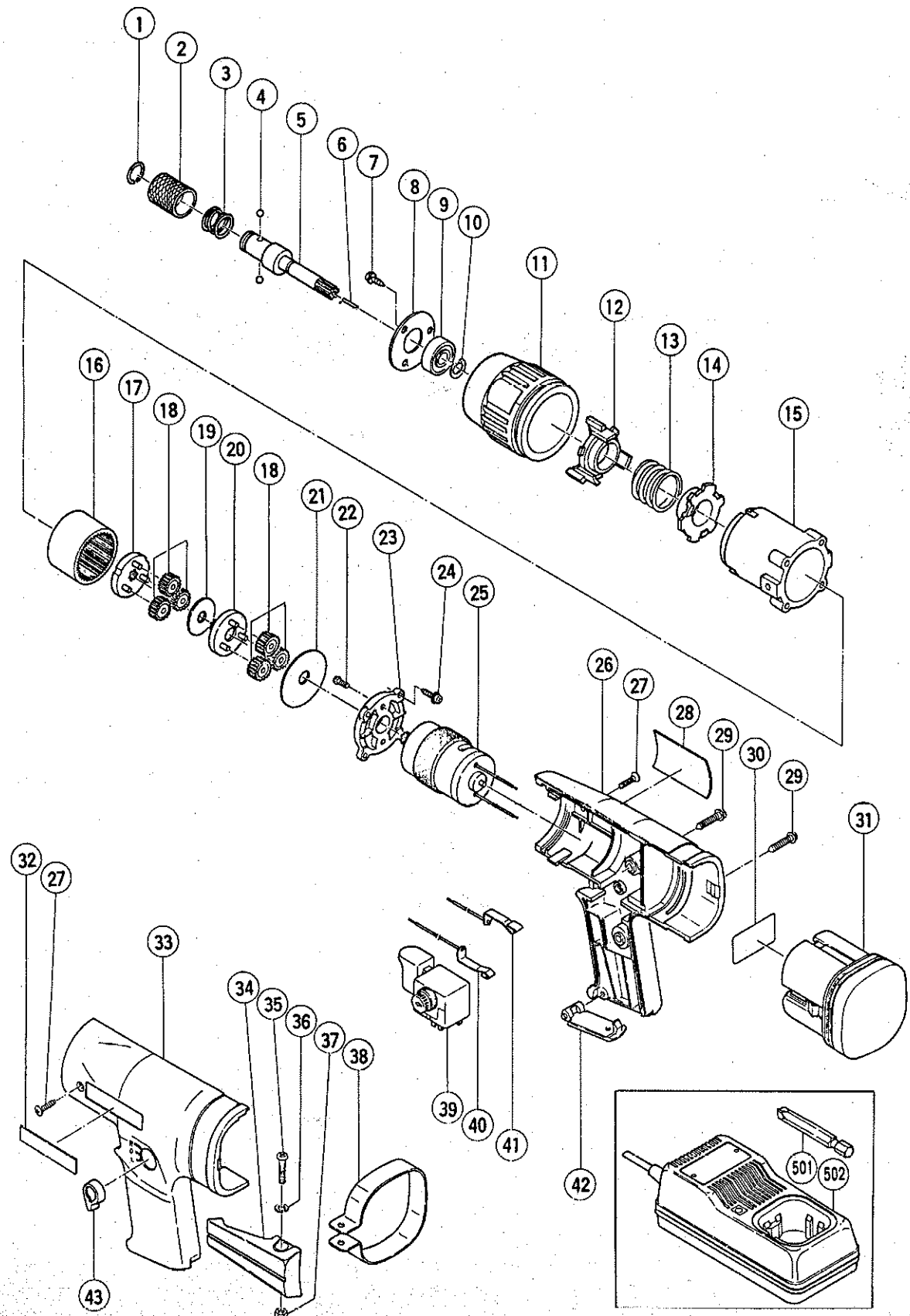

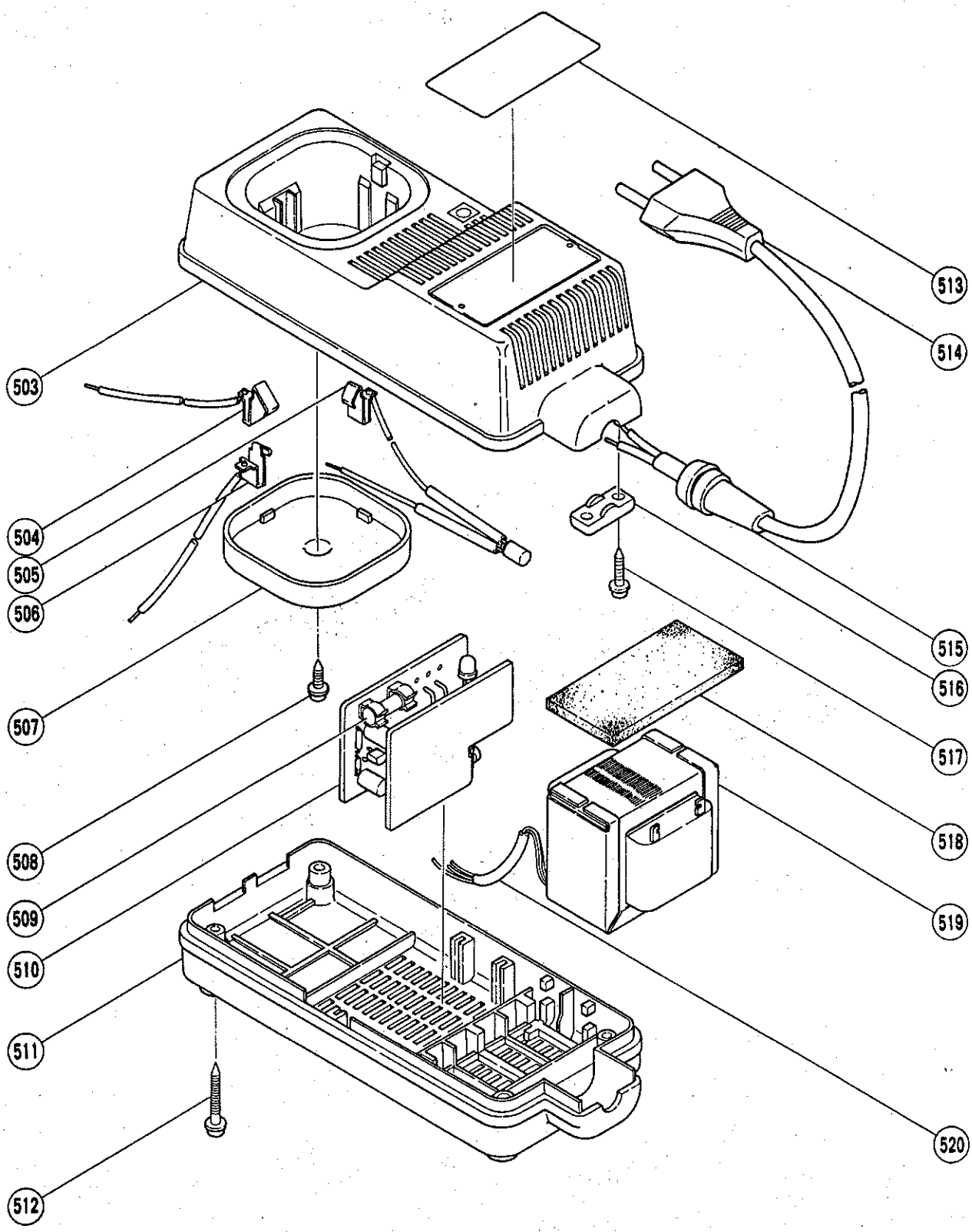
503
504
505
506
507
508
509
510
511
512
513
514
515
516
517
518
519
520

Pos. Nr.	Kennziffer	Teilebezeichnung		Menge	Bemerkungen	
1	995933	Sicherungstring		1		
2	995932	Führungsbuchse		1		
3	995931	Führungstfeder		1		
4	959148	Stahlkugel	D3.175	2	(10 Stück)	
5	995952	Spindel		1		
6	984306	Nadel	D2 x 11.8	1		
7	984327	Kreuzkopf-Schneidschraube	D3 x 8	3	mit Federscheibe	
8	984313	Platte		1		
9	939385	Kugellager (608VVC2PS2-L)		1		
10	974577	E-Typ Sicherungsring		1	für D7 Welle	
11	984331	Kappe		1		
12	984329	Federhalter				
13	984309	Feder		1		
14	984308	Gesperre		1		
15	984330	Kasten		1		
16	984305	Ringzahnrad		1		
17	984304	Zweitegetriebehalter		1		
18	984324	Zweitegetriebe		6	(3 Stück)	
19	984303	Druckplatte (B)		1		
20	984302	Erstgetriebehalter		1		
21	984301	Druckplatte (A)		1		
22	949203	Kreuzkopf-Maschinenschraube	M3 x 8	2	(10 Stück)	
23	984300	Innenabdeckung		1		
24	984328	Kreuzkopf-Schneidschraube	D3 x 12	4	mit Unterlegscheibe	
25	984299	Motor (A)		1		
26	984298	Gehäuse (B)		1		
27	984319	Kreuzkopf-Schneidschraube	D3 x 8	2		
28	—	Leistungsschild		1		
29	982095	Kreuzkopf-Schneidschraube	D4 x 20	2	mit Unterlegscheibe	
30	—	Leistungsschild für Batterie		1		
31	984291Z	Batterie (Modell B-4)		1		
32	984322	HITACHI-Aufschrift		1		
33	984297	Gehäuse (A)		1		
34	984318	Haken		1		
35	949221	Kreuzkopf-Maschinenschraube	M4 x 20	1	(10 Stück)	
36	949453	Federscheibe		1	für M4 (10 Stück)	
37	949554	Mutter	M4	1	(10 Stück)	
38	984317	Hakenhalter		1		
39	982456	Schalter		1		
40	984315	Klemme (A)		1	(Schwarz)	
41	984314	Klemme (A)		1	(rot)	
42	984316	Deckel		1		
43	984334	Hebel		1		

Pos. Nr.	Kennziffer	Teilebezeichnung		Menge	Bemerkungen	
501	992671	Kreuz-Einsatz (B)	No.2 x 50L	1		
502	—	Ladegerät (Modell UC4)		1	einschl. 503~520	
503	984405	Gehäuse (A)		1		
504	984402	Klemme (B)		1		
505	984400	Abschmelzsicherung		1		
506	984401	Klemme (A)		1	(Schwarz)	
507	984407	Klemmehalter		1		
508	982034	Kreuzkopf-Schneidschraube	D4 x 12	1	mit Unterlegscheibe	
509	984428Z	Abschmelzsicherung		1		
510	984426Z	Platte	110V ~ 240V	1	einschl. 509	
511	984406	Gehäuse (B)		1		
512	956636	Kreuzkopf-Schneidschraube	D4 x 25	4	mit Unterlegscheibe	
513	—	Leistungsschild		1		
514	980642Z	Anschlußnur		1		
515	991167	Schnurschutz		1		
516	937631	Schnuranschlußklemme		1		
517	930446	Kreuzkopf-Schneidschraube	D4 x 16	2	mit Unterlegscheibe	
518	984404	Kissen		1		
519	984423Z	Transformator	220V	1		
520	984403	Röhr		1		