HITACHI Elektrowerkzeuge LISTE NR. E827

ERSATZTEILLISTE

Akku-Schlagbohrschrauber 10.6.1987

Modell FDV10DB FDV10BD(EI)

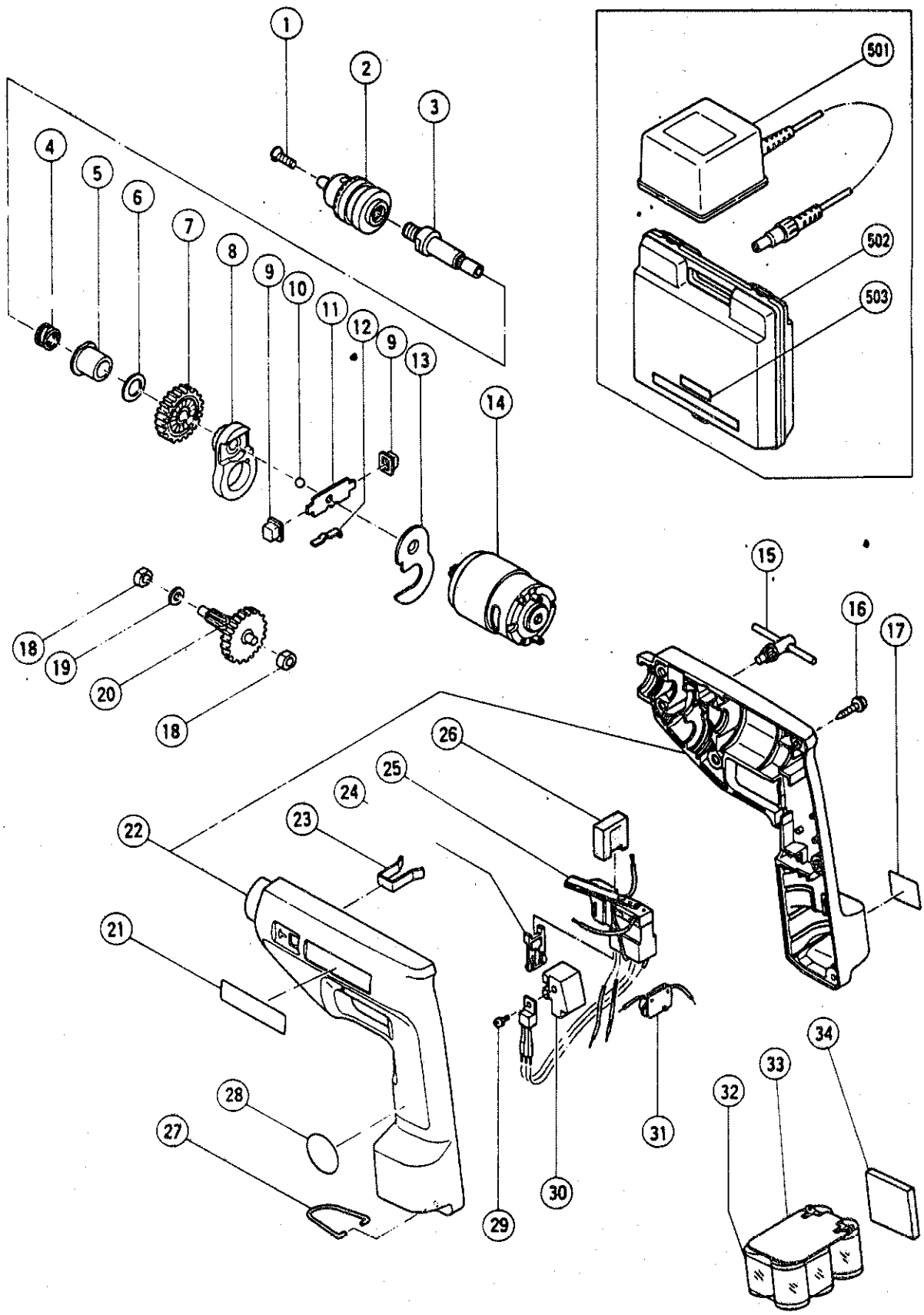

Pos Nr	Code Nr	Bezeichnung	Menge	Anmerkungen	
~~1~~	~~992077~~	~~Flachkopfschraube (linksgewinde) M5 x 16~~	~~1~~		
~~2~~	~~950292~~	~~Bohrfutter 10ILRA~~	~~1~~	~~einschl. 15~~	
3	997746	Welle	1		
4	987071	Feder	1		
5	987072	Metallhülse	1		
6	981124	Unterlegscheibe	1		
7	997747	Zahnrad	1		
8	987074	Halter	1		
9	997748	Umschaltknopf	2		
10	959149	Stahlkugel Ø 4,76	1		10 Stück
11	997749	Umschaltplatte	1		
12	963226	Feder (A)	1		
13	987075	Platte	1		
14	997740	Motor	1		
15	980057	Bohrfutterschlüssel 10IL2	1		
16	930446	Schneidschrauben 4 x 16	6	mit Unterlegscheibe	
17	--	Hinweisschild	1		
18	007752	Metallhülse	1		
19	949425	Unterlegscheibe	1	für M6	10 Stück
20	997745	Ritzel für 2. Gang	1		
21	--	Typenschild	1		
22	997751	Gehäuse	1		
23	994671	Halter für Bohrfutterschlüssel	1		
24	980833	Schalterarretierung	1		
25	998600	Schalter	1		
26	980834	Dichtring	1		
27	980838	Haken	1		
28	962994	Hinweisschild	1		
29	998362	Maschinenschraube M3.5	1	mit Federring	
30	998361	Steg	1		
31	997741	Stecker für Ladegerät	1		
32	994660	Batterie	1		
33	997744	Platte	1		
34	997750	Kissen	1		
STANDARDZUBEHÖR					
~~501~~	~~--~~	~~Ladegerät (Modell UC7SA)~~	~~1~~	~~Je nach Bestellung~~	
502	997753	Koffer	1	Je nach Bestellung	
503	--	Etikett	1	Je nach Bestellung	