LISTE NR. 0136

HITACHI

ELEKTROWERKZEUG-ERSATZTEILLISTE

BOHRMASCHINE

1980·8·10

Typ DSV-8 ▣

DSV-8(G1)

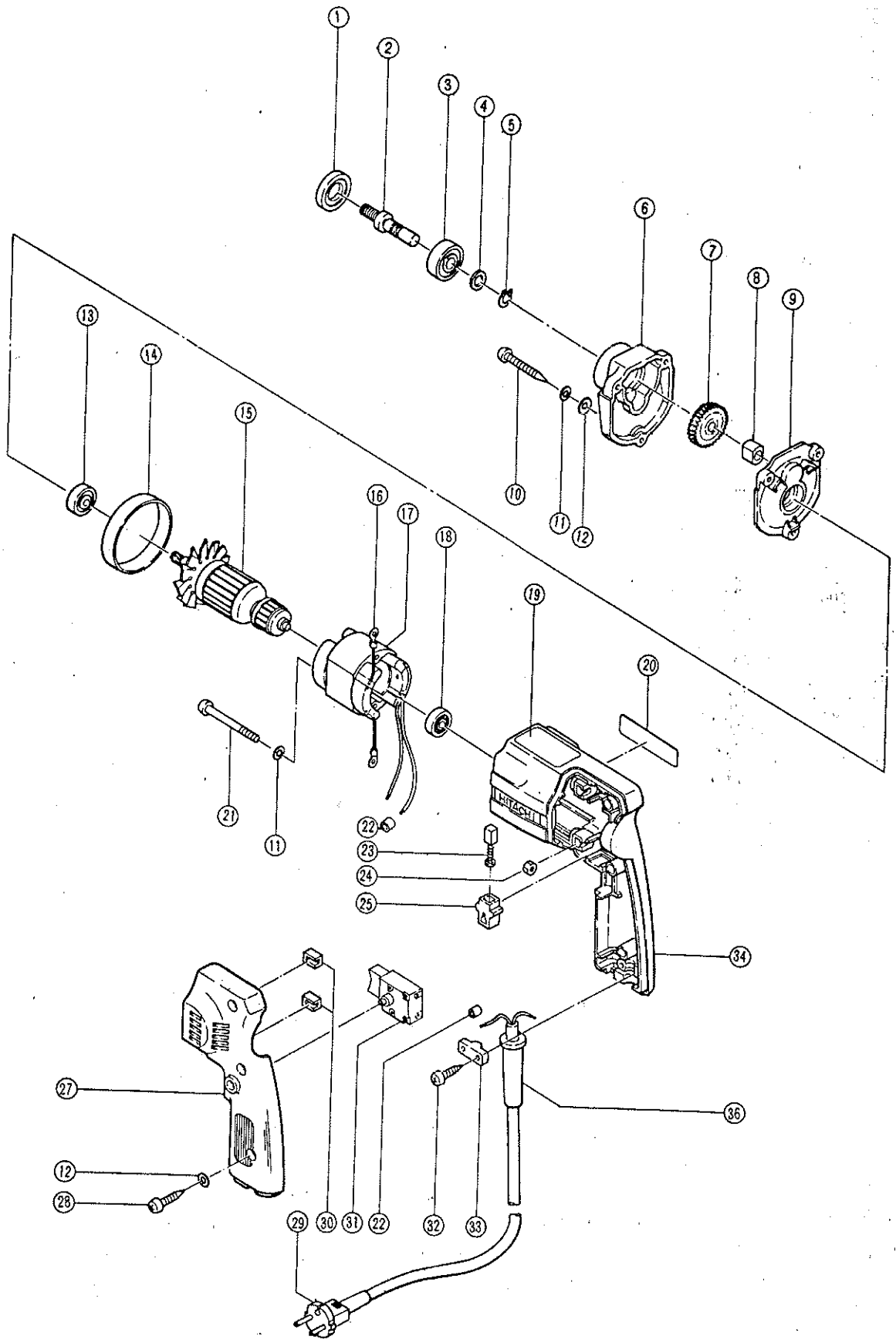

ERSATZTEILE

DSV-8(G1)

Pos. Nr.	Kennziffer	Teilebezeichnung		Menge	Bemerkungen	
1	931620	Lagerkappe		1		
2	950562Z	Spindel		1		
3	939220	Kugellager (6200VVCM)		1		
4	945904	Unterlegscheibe		1		
5	949156Z	C-Scherungstring		1		
6	931619	Getriebedeckel		1		
7	931628Z	Getriebe		1		
8	954011	Metallbuchse		1		
9	931616	Innenschutzdeckel		1		
10	954014	Kreuzkopf-Schneidschraube	M4 x 30	3		
11	949453Z	Federscheibe		5	für M4 (10 Stück)	
12	949423Z	Unterlegscheibe		6	für M4 (10 Stück)	
13	939398	Kugellager (627ZZC2)		1		
14	950570Z	Ventilatorführung		1		
15	931615E	Anker		1		
16	941562	Klemme		1		
17	950560G	Stator		1	einschl. 16	
18	939401	Kugellager (626ZZC2)		1		
19	—	Leistungsschild		1		
20	950565	HITACHI–Aufschrift		1		
21	949229Z	Kreuzkopf Maschinenschraube	M4 x 45	2	(10 Stück)	
22	937837Z	Rohr (D)		2		
23	999041	Kohlenbürste		2		
24	949554Z	Mutter	M4	2	(10 Stück)	
25	930483	Bürstenhalter		2		
27	950568Z	Griffdeckel		1		
28	956384	Kreuzkopf-Schneidschraube	M4 x 20	3		
29	500234Z	Anschlußschnur		1		
30	955648	Dichtung		2		
31	950991	Schalter		1		
32	954004	Kreuzkopf-Schneidschraube	M4 x 16	2		
33	937631	Schnuranschlußklemme		1		
34	950569Z	Gehäuse		1		
35	958847	Störschutz		1		
36	930487	Schnurschutz		1		